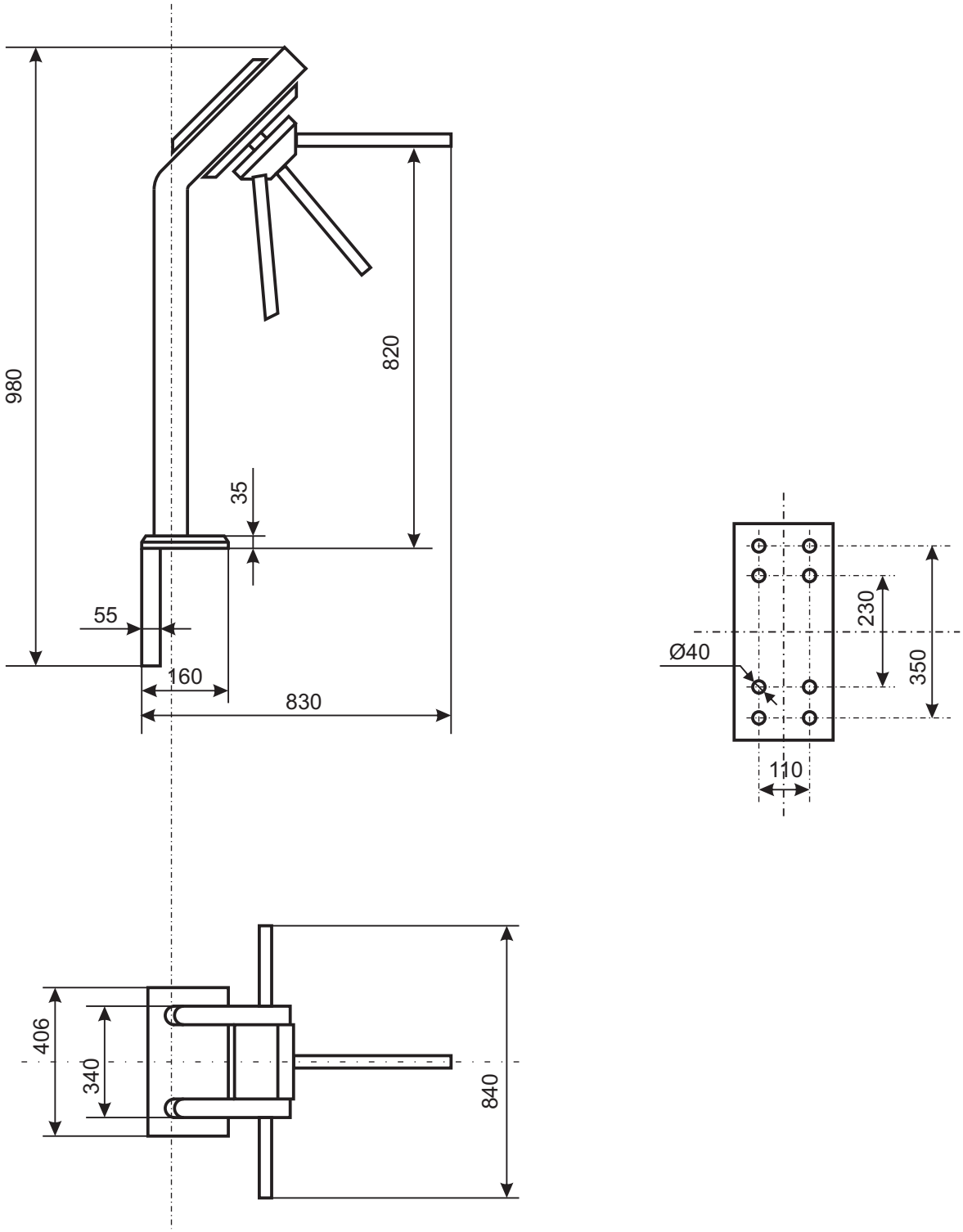
980
820
35
55
160
830
406
340
840
Ø40
230
350
110